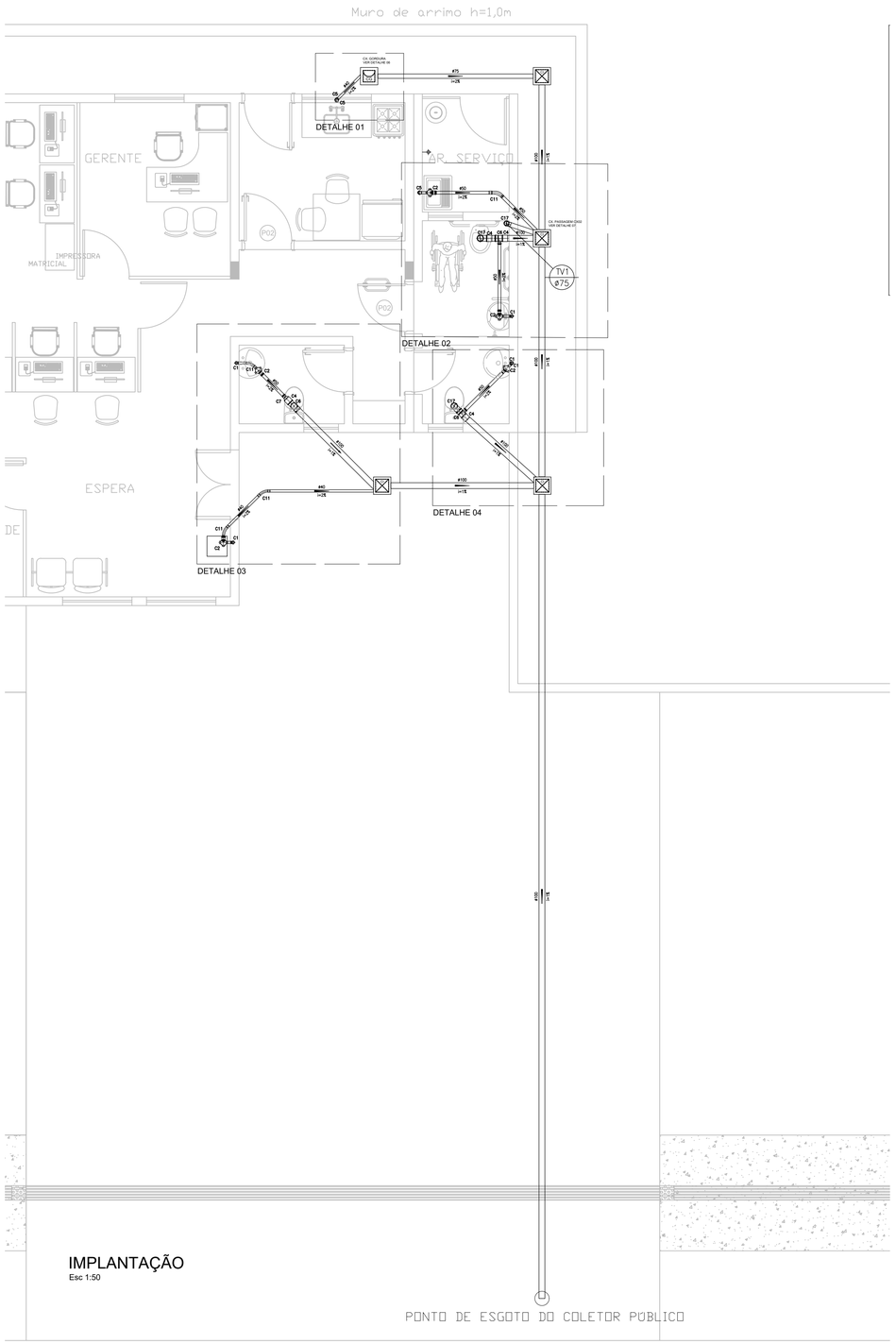

IMPLANTAÇÃO
Esc 1:50

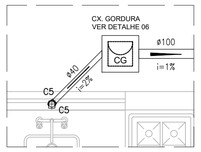

DETALHE 01

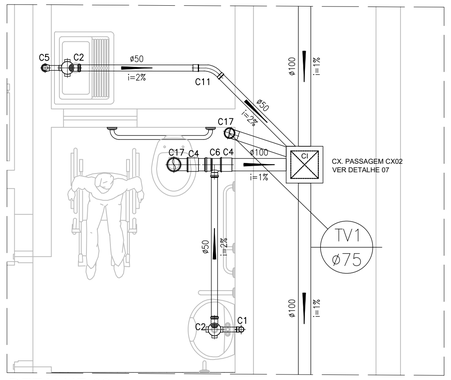

DETALHE 02

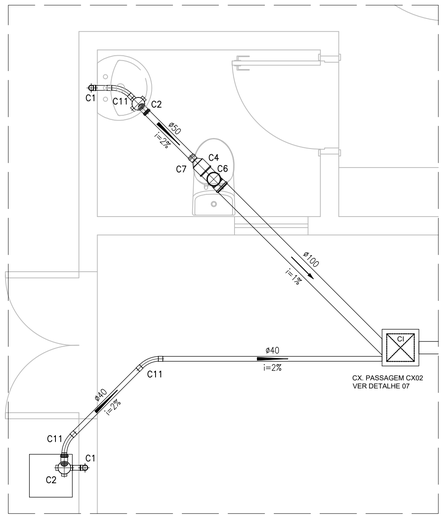

DETALHE 03

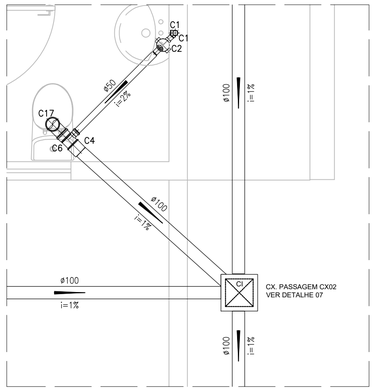

DETALHE 04

ESGOTO

Quant.	Und.	Dimensão	Descrição
27	m	100mm	Tubo PVC Soldável branco
8.4	m	75mm	Tubo PVC Soldável branco
7	m	40mm	Tubo PVC Soldável branco
6	m	50mm	Tubo PVC Soldável branco
1	pc	100x100x40mm	Caixa Sifonada
4	pc	100x100x50mm	Caixa Sifonada
3	pc	40mm	Curva 45
1	pc	50mm	Curva 45
2	pc	100mm	Curva 90
1	pc	75mm	Curva 90
4	pc	40mm	Joelho 90
8	pc	40mm	Joelho 90 secundário
1	pc	50mm	Luva
5	pc	100mm	Luva
1	pc	100mmx50mm	Redução
2	pc	100mmx50mm	Tê
1	pc	100mm	Tê

LEGENDA:

PVC Soldável branco	
	- Caixa Sifonada 100x100x40mm (Detalhado/em Planta)
	- Caixa Sifonada 100x100x50mm (Detalhado/em Planta)
	- Curva 45 40mm (Detalhado/em Planta)
	- Curva 45 50mm (Detalhado/em Planta)
	- Curva 90 100mm (Detalhado/Sobe)
	- Curva 90 75mm (Detalhado/Sobe)
	- Joelho 90 40mm (Detalhado/Desce)
	- Joelho 90 40mm (Detalhado/Sobe)
	- Joelho 90 secundário 40mm (Detalhado/Desce)
	- Joelho 90 secundário 40mm (Detalhado/Sobe)
	- Luva 100mm (Detalhado/em Planta)
	- Luva 50mm (Detalhado/em Planta)
	- Redução 100x50mm (Detalhado/em Planta)
	- Tê 100mm (Detalhado/Sobe)
	- Tê 100x50mm (Detalhado/em Planta)
PRUMADAS	
TV ØXX	Tubo Ventilacao

LEGENDA

C1 - Joelho 90 secundário
C2 - Caixa Sifonada
C3 - Ralo sifonado circular
C4 - Luva
C5 - Joelho 90
C6 - Tê
C7 - Redução
C8 - Joelho 45
C9 - Junção
C10 - Ralo seco circular
C11 - Curva 45
C12 - Joelho 45 secundário
C13 - Luva de redução
C14 - Curva 45
C15 - Tê 45 soldável
C16 - Joelho 90
C17 - Curva 90

CAIXA DE GORDURA

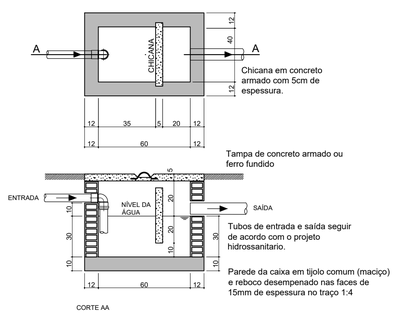

CORTE AA

DETALHES CAIXA DE GORDURA
Esc 1:25

CAIXA DE PASSAGEM CX02

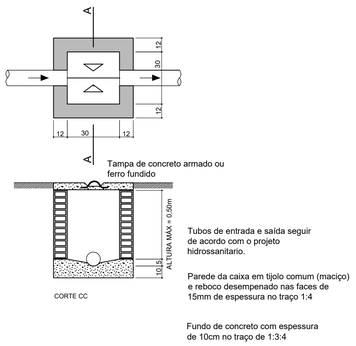

CORTE CC

DETALHES CAIXA DE PASSAGEM
Esc 1:25

folha A1
594x841

DEPARTAMENTO ESTADUAL DE TRÂNSITO
RODOVIA MS 080, KM 10 - CEP 79114-901
Tel.: 67 3368.0100 - Campo Grande - MS
http://www.detran.ms.gov.br
DETRAN-MS
DIEMI - DIVISÃO DE ENGENHARIA, MANUTENÇÃO E INFRAESTRUTURA
GOVERNO DO ESTADO Mato Grosso do Sul

OBRA	ART / RRT	LOCAL
Amp. da Agência do DETRAN de CAMAPUÃ - MS	0000000000000	Camapuã - MS
CONTEÚDO DA PRANCHA	DATA INICIAL	QUADRO DE ÁREAS
Instalações de esgoto	11/09/2020	82,86 m²
AUTOR DO PROJETO		FOLHA
Eng. Bruno Oliveira Gonçalves CREA 16312 D/MS		02/03